Electrolux PROFESSIONAL

Modüler Pişirme Ekipmanları 900XP Elektrikli 2 Hazneli-2x18Lt Fritöz-800mm

SIRA #

MODEL #

ADI #

SIS #

AIA #

391095 (E9FREH2HF0)	2x18 Lt elektrikli fritöz, ısıtıcılar hazne içinde, 2 hazneli, 4x½ sepetli - 800 mm

Özellikler

Sıra No.

Ön, arka ve yan paneller Scotch Brite paslanmaz çeliktir. 2 mm kalınlıkta üst tabla da AISI 304'dür. Hazne içindeki ısıtıcılar (33kW) gücünde ve "incoloy" kaplıdır. Termostat yağın ısısını 105° - 185°C arasında ayarlar. Aşırı ısınmaya karşı emniyet termostatı bulunur. 90° açılı yan kenarlar yanyana gelen üniteler arasında açıklık kalıp kir toplanmasına imkan vermez. Kontrol düğmelerinin özel tasarımı sayesinde kenarlarından su sızdırmaz. Yağ drenaj musluğu yağ haznesinin alt kısmındadır. Suya karşı koruma sınıfı IPX4'dür. Dahil aksesuarlar: 4 adet yarım modül basket ve 2 adet sağ/sol menteşeli dolap kapağı. Alt dolaplıdır. Ayakları AISI 304 paslanmaz çeliktir ve 50mm'ye kadar yükseklikleri ayarlanabilir.

Onay:

Ana Özellikler

- Haznenin içi dikişsiz, lazer kaynaklıdır; kolay temizlenir.
- Döner, nikel-krom-titanyum alaşımlı (incoloy), kılıflı rezistanslar haznenin içine yerleştirilmiştir; temizlik amacıyla kaldırılırlar.
- Yağ sıcaklığı termostatla 185°C'ye kadar ayarlanır.
- Bütün ünitelerde standart olarak aşırı ısınmaya karşı koruma termostatı bulunur.
- Yağ, haznenin altındaki bir konteynıra bir musluktan boşaltılır.
- Tüm ana komponentler kolay bakım amacıyle ünitenin ön tarafında yer alır.
- Kontrol düğmesinin özel dizaynı içine su sızmasına imkan vermez.
- Ünitenin 50 mm çapında, paslanmaz çelik, dört bacağı vardır (Yuvarlak tekmelikler opsiyoneldir).
- Standart olarak 2 yarım boy basketi ve alt dolap için 1 sağ ve 1 sol kapısı vardır.
- Verimli yağ yönetimi için isteğe bağlı taşınabilir yağ kalitesi izleme aracı (kod 9B8081).

Konstruksiyon

- Ünite 930 mm derinliktedir ve geniş bir çalışma yüzeyine sahiptir.
- Tüm dış paneller Scotch Brite yüzey sonlandırmaya sahip paslanmaz çeliktir.
- Ünitenin 90 derecelik kenarları diğer ünitelerle açıklık kalmadan birleşmelerini sağlar ve aralarında pislik toplanmasını engeller.
- Suya karşı koruma sınıfı: IPX5.

Dahil Aksesuarlar

- 2 Alt dolaplar için kapı, Electrolux - 700&900XP — PNC 206350
- 2 18-23 Lt fritözler için 2x1/2 sepet - 900XP — PNC 927223

Opsiyonel Aksesuarlar

- Birleşme yerleri için kapama kiti - 700&900XP — PNC 206086 ❑
- 2'si frenli 4 tekerlek kiti - 700&900XP — PNC 206135 ❑
- Flanşlı ayak kiti - 700&900XP — PNC 206136 ❑
- Beton baza için ön tekmelik - 800 mm - 700&900XP — PNC 206148 ❑
- Beton baza için ön tekmelik - 1000 mm - 700&900XP — PNC 206150 ❑
- Beton baza için ön tekmelik - 1200 mm - 700&900XP — PNC 206151 ❑
- Beton baza için ön tekmelik - 1600 mm - 700&900XP — PNC 206152 ❑
- Beton baza üzerine montaj için 2 yan tekmelik - 900XP — PNC 206157 ❑
- Ön tekmelik - 800 mm - 700&900XP — PNC 206176 ❑
- Ön tekmelik - 1000 mm - 700&900XP — PNC 206177 ❑
- Ön tekmelik - 1200 mm - 700&900XP — PNC 206178 ❑
- Ön tekmelik - 1600 mm - 700&900XP — PNC 206179 ❑
- 2 yan tekmelik - 900XP — PNC 206180 ❑
- Servis kanalı için 2 adet panel, tek sıra - 900XP — PNC 206181 ❑
- Servis kanalı için 2 adet panel, sırt sırta - 900XP — PNC 206202 ❑
- Beton baza üzerine montaj için 4 ayak - 700&900XP — PNC 206210 ❑
- Baca tipi sırt 800 mm - 700&900XP — PNC 206304 ❑
- Arka korkuluk 800mm- Marin — PNC 206308 ❑
- Arka korkuluk 1200mm- Marin — PNC 206309 ❑
- Alt dolaplar için kapı, Electrolux - 700&900XP — PNC 206350 ❑
- Dolaplı fritözler için (15, 18, 23 Lt) yağ filitresi - 900XP — PNC 206359 ❑
- Ayak veya tekerlek montaj etmek için taban suportu (700/900XP) - 800 mm — PNC 206367 ❑
- Ayak veya tekerlek montaj etmek için taban suportu (700/900XP) - 1200 mm — PNC 206368 ❑
- Ayak veya tekerlek montaj etmek için taban suportu (700/900XP) - 1600 mm — PNC 206369 ❑
- Ayak veya tekerlek montaj etmek için taban suportu (700/900XP) - 2000 mm — PNC 206370 ❑
- Arka panel (700/900XP) - 800 mm — PNC 206374 ❑
- Arka panel (700/900XP) - 1000 mm — PNC 206375 ❑
- Arka panel (700/900XP) - 1200 mm — PNC 206376 ❑
- 2 yan kapama paneli H=700, d=900 - 900XP — PNC 216134 ❑
- 2x1/2 Fritöz sepeti (18 Lt Fritözler için), önden kancalı — PNC 927200 ❑
- 1 tam fritöz sepeti (18 Lt fritözler için), önden kancalı — PNC 927201 ❑
- 18-23 Lt fritözler için 2x1/2 sepet - 900XP — PNC 927223 ❑
- 18-23 Lt fritözler için 1/1 sepet - 900XP — PNC 927226 ❑

Şirket önceden haber vermeksizin ürünlerde değişiklik yapma hakkını saklı tutar.
Basım sırasında tüm bilgiler doğrudur.

2024.10.07

Modüler Pişirme Ekipmanları
900XP Elektrikli 2 Hazneli-2x18Lt Fritöz-800mm

Ön

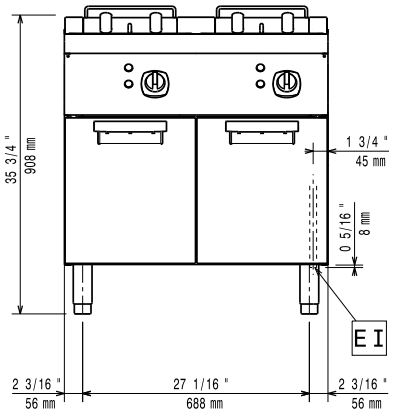

Yan

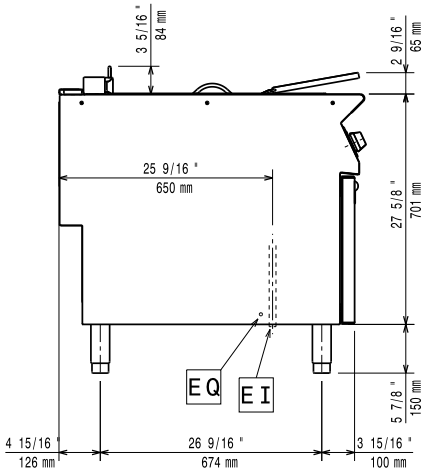

EI = Elektrik bağlantısı
EQ = Topraklama vidası

Üst

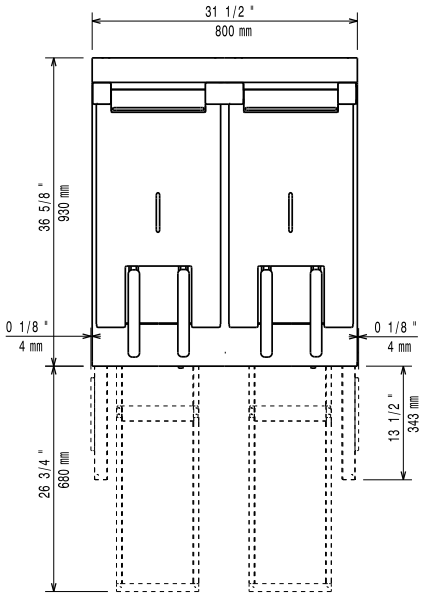

Elektrik:

Voltaj:	
391095 (E9FREH2HF0)	380-400 V/3N ph/50/60 Hz
Toplam Watt:	33 kW

Temel bilgiler:

Kullanılabilir hazne boyutları (genişlik):	340 mm
Kullanılabilir hazne boyutları (yükseklik):	290 mm
Kullanılabilir hazne boyutları (derinlik):	400 mm
Hazne Kapasitesi:	18 lt MIN; 20 lt MAX
Termostat Aralığı:	105 °C MIN; 185 °C MAX
Net ağırlık:	115 kg
Ambalajlı ağırlık:	103 kg
Ambalaj yüksekliği:	1080 mm
Ambalaj genişliği:	1020 mm
Ambalaj derinliği:	880 mm
Ambalajlı hacim:	0.97 m³

Bu cihaz ısıya duyarlı bir başka cihaz veya mobilyanın yakınına yerleştirilirse 150 mm'lik bir açıklık bırakılması veya ısı izolasyonu sağlanması gereklidir.

Sertifika grubu:	EFI9218

Şirket önceden haber vermeksizin ürünlerde değişiklik yapma hakkını saklı tutar.
Basım sırasında tüm bilgiler doğrudur.

2024.10.07